RU ИНСТРУКЦИЯ ПО ЭКСПЛУАТАЦИИ

Уважаемые господа, благодарим Вас за приобретение нашего продукта. Мы уверены, что Вы останетесь довольны работой устройства. Чтобы избежать проблем, связанных с его эксплуатацией, просим Вас внимательно ознакомиться с настоящим руководством по эксплуатации.

ОБЛАСТЬ ПРИМЕНЕНИЯ И ХАРАКТЕРИСТИКА. Высокопроизводительные садовые насосы PFN 3500(N) и PFN 5500 предназначены для перекачки воды в садовых прудах, фонтанах, каскадах, садовых и приусадебных бассейнах. Они могут быть успешно использованы и для других целей, например, в садоводстве, в домашнем и сельском хозяйстве, при разведении рыб и прочих животных, на стройке и т.д. Насосы устойчивы к воздействию морской воды. Керамическая ось ротора практически не изнашивается и обеспечивает долговечность насоса. Насос можно полностью погрузить в воду или разместить вне водоёмчика. При возникновении непредвиденных условий эксплуатации (например, остановка двигателя, закупорка входа или выхода из-за загрязнения, а также работа „сухую"), установленное в насосе термореле отключит его от электрической сети до момента такого остывания. Повторное включение производит автоматически.
При сравнительно небольших габаритах насосы обеспечивают высокую производительность и высоту подъема столба воды (см. „Технические параметры"). Простота конструкции насосов обеспечивает их легкое обслуживание.

УСЛОВИЯ БЕЗОПАСНОЙ ЭКСПЛУАТАЦИИ

Приобретенное Вами устройство изготовлено в соответствии с нормами безопасности, действующими на территории Европейского Союза. Для длительного и безопасного использования устройства просим Вас ознакомиться с приведенными ниже условиями безопасности:

1. ВНИМАНИЕ! Внимательно прочитать перед запуском. Сохранить для использования в будущем. Перед установкой и каждым запуском устройства внимательно ознакомьтесь с данной инструкцией по установке и обслуживанию (рис. A).
2. Устройство может быть подключено к сети переменного тока с номинальным напряжением, указанным на устройстве. Насос может быть подключен к сети только через розетку с защитным контактом. Насос должен быть подключен через УЗО с номинальным дифференциальным током срабатывания не более 30 мА. Вилку необходимо вставить в розетку электросети, расположенную в сухом месте.
3. Запрещается эксплуатировать насос с механическими повреждениями, например, с трещиной в корпусе, а также с поврежденным сетевым кабелем. Не допускается замена несъемного шнура питания. Если шнур поврежден, устройство не подлежит дальнейшей эксплуатации (рис. B).
4. ПРЕДУПРЕЖДЕНИЕ: Перед выполнением технического обслуживания оборудования в аквариуме или в садовом бассейне необходимо вынуть вилку из розетки или выключить оборудование. Всегда необходимо отключать от электросети все устройства в резервуаре, прежде чем опустить руку в воду (рис. C).
5. ВНИМАНИЕ! Насос не может быть включен во время использования бассейна. В бассейнах насос можно эксплуатировать только при условии, что в воде никого нет (рис. D).
6. При помощи насосов AQUAJET PFN ECO можно перекачивать жидкости температурой до +35°C. Запрещается перекачивать легковоспламеняющиеся материалы и пищевые жидкости (рис. E).
7. Обслуживание устройства детьми в возрасте до 8 лет и лицами с ограниченными физическими или умственными возможностями, а также лицами, у которых нет опыта обслуживания данного устройства, допускается под соответствующим надзором либо после предварительного инструктажа по безопасной эксплуатации устройства, в ходе которого будут осознаны риски, связанные с использованием данного оборудования. Устройство – не детская игрушка! Чистка и техническое обслуживание устройства детьми без присмотра не допускается (рис. F).

ВНИМАНИЕ: В разных странах могут действовать иные особые правила, касающиеся использования насосов в плавательных бассейнах, рыбных и садовых прудах и в фонтанах.

ВНИМАНИЕ: Запрещается переносить или передвигать насос, держа его за кабель питания. Для его передвижения можно использовать только ручку, расположенную на верхней части насоса. Если насос работает при полном погружении, рекомендуется прикрепить к этой ручке трос или веревку для облегчения извлечения насоса из воды.

ОСТОРОЖНО! При работе насоса со снятыми крышками ни в коем случае не приближайте пальцы к входному отверстию! Насос может засосать пальцы внутрь, а попадание пальцев в камеру грозит серьезными травмами и даже ампутацией.

ПЕРЕЧЕНЬ РИСУНКОВ

1. Элементы насоса
2. Перемещение насоса вне водоёмчика
3. Снятие передней заслонки
4. Снятие задней заслонки
5. Монтаж затяжного провода
6. Монтаж фонтанной насадки (PFN 3500 (N))

МОНТАЖ И ПУСКОНАЛАДКА. Насос можно полностью погрузить в воду, разместив его на дне водоема, или установить сухую (рис. 2). Глубина погружения может достигать метра ввиду ограниченности 3 м. Подставка насоса может располагаться непосредственно на земле или может быть прикручена винтами к более крепкому, устойчивому основанию. При эксплуатации насоса, погруженного в воду, необходимо использовать все всасывающие заслонки, профильтр PFN и затягушу (1, 2, 11 и 12). Ежегодпрежнему насос от попадания крупных инородных тел. Размер щелей заслонок (1 и 12) не превышает 3 мм. Всасывание отдельных камней и подобных инородных тел, размер которых не превышает размера щелей, не влияет на работу насоса и не повреждает его. Запрещается эксплуатировать насос без профильтров (части 1, 2, 11 и 12 или фильтра Е согласно рис. Д) К выходу насоса можно подключить надлежащий фитинг, соответствующий резьбе выходного патрубка насоса (резьба трубы внутренняя или внешняя R 1). При эксплуатации насоса PFN 5500 для создания фонтана вместо фитинга (рис. Ж) следует использовать редуктор телескопического механизма (13), надеть телескопическую трубку (14) и распылительный наконечник (15). Редуктор телескопического механизма (13) является вспомогательным элементом регулировки. Он позволяет направлять воду на фонтан или боковое выходное отверстие, где можно присоединить соответствующий шланг (7). Стрелки на корпусе редуктора телескопического механизма показывают направление воды. Перекачиваемую воду на промежуточном положении можно распределять по двум направлениям, что позволяет одновременно подавать воду в фонтан и в фильтр или каскад. Ручка редуктора телескопического механизма позволяет в широком диапазоне регулировать соотношение этих двух выходных отверстий. При помощи телескопической трубки (14) можно установить распылительный наконечник (15) на требуемый высоте.
При размещении насоса снаружи водоема (рис. 2) следует соединить переднюю заслонку (1) и профильтр PFN (2). Способ снятия заслонок подробно описан ниже; к патрубку „УХОД" К выходному и выходному отверстиям насоса следует подобрать соответствующие фитинги (С и D). Резьба на входе насоса – R 1" наружная, резьба на выходе – R 1". Плотно установить фитинги (С и D) и прикрепить к ним шланги.
ПРИМЕЧАНИЕ:
1. Шланг не должен быть мятким, поскольку мощный насос может деформировать его, перекрывая потоки.
2. В конце входного шланга необходимо установить всасывающую сетку (Е), предохраняющую от засасывания инородных тел диаметром свыше 3 мм.
Насос не является самовсасывающим, и поэтому при размещении снаружи водоёмчика он должен находиться ниже минимального уровня воды согласно рисунку 2; перед запуском насоса следует наполнить водой засасывающий и выходной шланги. Насос включается при помощи включения вилки в сетевую розетку. При размещении насоса снаружи водоема (рис. 2) следует проверить герметичность соединений на входе и выходе, и при необходимости восстановить их. Насос можно эксплуатировать в непрерывном режиме. Как во время работы насоса под водой, так и при его эксплуатации снаружи водоема, следует обращать внимание на то, чтобы насос не работал без воды, то есть „всухую".

УХОД. Насос не нуждается в постоянном уходе. При эксплуатации в сильно загрязненной среде со временем могут закупориться заслонки (1 и 12) или всасывающая сетка (Е), значительно снижая при этом производительность насоса. Для очистки заслонок (1 и 12) насос необходимо отключить от электрической сети, вынуть воду из резервуара, а затем извлечь насос из воды. Способ снятия передней заслонки (1) изображен на рис. 3. Сдавливая бока заслонки (1) согласно стрелкам „I", можно отсоединить ее и высунуть вниз согласно стрелке „II". Способ снятия задней заслонки (10) изображен на рис. 4. Нажимая по центру сверху заслонку (12) согласно стрелке „I", можно отсоединить ее и слегка высунуть вниз согласно стрелке „II". Для полного снятия этой заслонки ее следует кажать снизу в двух точках, согласно стрелкам „III". Вместе с задней заслонкой (12) снимается также затяжка провода (11), которую можно вынуть из заслонки (12) и снять заслонку с провода насоса. Теперь снятые элементы можно очистить при помощи щетки под проточной водой. Высушенные заслонки можно установить в обратной последовательности. При установке задней заслонки (12) и затяжки (11) пользуйтесь рис. 5. Необходимо потрудиться следующим образом:
a) задвиж заслонку (12) наложить на кабель (N) насоса;
b) затяжку (11) всунуть до упора в нижнюю щель заслонки согласно стрелке, старайся чтобы:
b1) боковые болты (R) затяжки (11) оказались между двойными выступами (G) задней заслонки (12);
b2) боковые крышки (J) затяжки попали в углубления на нижней полке задней заслонки (12) /эти небольшие углубления должны быть чистыми/;
c) установленная набор (11 и 12) на место, в первую очередь следует вставить зубцы (L) задней заслонки снизу подставки насоса (см. стрелки „III" на рис. 4).
Насос приводится в действие водонепроницаемым двигателем, не нуждающимся в уходе. Насос PFN 5500 оснащен электрическим контролером старта, который приводит в тому, что ротор вращается всегда в определенном направлении. Если из-за эксплуатации насоса без фильтра (или потери затяжки (11) проводка) насос закупорится листьями, крупными камнями или другими инородными телами и заблокируется, следует прочистить ротор и его камеру. Для этого следует почерёдпрежде: снять переднюю заслонку (1) путем ее вращения против часовой стрелки, снять зажимное кольцо (3), снять крышку входного отверстия (4), спец ротора (4), вынимая ее (для этого рекомендуется вовнутрь выходной патрубок (В) в резьбу крышки входного отверстия (4), использу ее в качестве ручки), извлечь ротор (6 и 7) из камеры ротора и очистить его под проточной водой. Затем при помощи мягкой щетки очистить внутреннюю часть камеры ротора. Кроме того, необходимо снять прокладку (5) и тщательно очистить ее, после чего установить на место /поверхность „Л" вар рис. 1/ и слегка смазать специальной смазкой. После этого насос можно собрать в обратной последовательности.

ДЕМОНТАЖ И УТИЛИЗАЦИЯ. Использованное электрическое и электронное бытовое оборудование нельзя выбрасывать в мусорные ящики. Сотекущих, сбор и надлежащая утилизация отходов такого типа обеспечит ценные ресурсы пожающие среды. Пользователь несет ответственность за доставку использованного оборудования в специализированный пункт сбора, где его примут бесплатно. Информацию о таких пунктах можно получить в пункте продажи или справочном пункте изготовителя.

ГАРАНТИЙНЫЕ УСЛОВИЯ. Изготовитель предоставляет гарантию на срок 24 месяцев, считая от даты продажи. Гарантия распространяется на повреждения, возникшие по вине изготовителя, т.е. дефекты материалов или ошибки при заводской сборке. Гарантия распространяется только на устройство и не предусматривает ответственности за установку бесплатного ремонтаи и жизнеспособность зодовка и его обитателей. Гарантия не распространяется на повреждения, возникшие из-за неправильной эксплуатации устройства или использования не по назначению. Вмешаниеб любые попытки внесения конструкционных изменений или разборка устройства, выходящие за пределы его нормальной эксплуатации или ухода, влекут за собой потерю гарантии!
В случае обнаружения неправильной работы устройства, необходимо вызвать его ремонт с заполненным продавцом гарантийным талоном по адресу изготовителя или уполномоченного представителя. Условия гарантии являются соответствие данных товлеия, указанной на продукте, дате, указанной на гарантийном талоне. Настоящие гарантийные условия не исключает, не ограничивает и не приостанавливает права покупателя, вытекающих из несоответствия товара условиям договора. Гарантия отменяет восстановлении или замене устройства и не обеспечивает возмещения расходсвязанной потери или уничтожения какие-либо других элементов/ресурсов и т.п., произошедших вследствие работы устройства.

Пункты приема на гарантийный ремонт:
г. Москва пр-Мира д. 182, тел. 8 (495) 971-29-87
г.Санкт-Петербург ул. Дачная д. 99, тел. 8 (812) 310-29-72
г. Екатеринбург ул. Шаумяна д. 100, тел. 8 (982) 613-26-91
vk.com/aquajetrus
e-mail: aquael-service@yandex.ru

CZ NÁVOD K OBSLUZE

Dékujeme Vám za nákup našeho výrobku. Jsme přesvědčeni, že budete s jeho činností spokojeni. Před použitím se pozorně seznamte s návodem k obsluze, vyznačte se tak jakýchkoliv problémů spojených s jeho používáním.

URČENÍ A VLASTNOSTI. Zahradní čerpadla s výkonem vydávaností PFN 3500(N) a PFN 5500 jsou určeny k čerpání vody ve fontánách, vodopádech, zahradních jezírkách, bazénech. Mohou být rovněž užívány v jiných podmínkách, např. v zahradnictví, domácích a rolnických hospodářství, při chovu ryb a jiných zvířat, na stavbě apod. Čerpadla jsou odolné vůči mořské vodě. Keramická osa rotoru se prakticky neopotřebovává a zajišťuje dlouhou životnost čerpadla. Čerpadlo může být zcela ponořené ve vodě nádrží nebo může být umístěno mimo nádrž.
V případě abnormálních podmínek užívání (např. zastavení rotoru, ucpání přívodu nebo výstřikní v důsledku mechanické nečistoty nebo suchu), tepelný spínač naintalovaný v čerpadle se odpojí od napájení. K zapojení dochází automaticky.
Relativně malá čerpadla zajišťují vysoký výkon a výšku zdvihu (viz „Technické údaje"). Díky jednoduché struktuře je obsluha čerpadla velmi jednoduchá.

BEZPEČNOSTNÍ POKYNY

Zařízení, které jste právě zakoupili, bylo vyrobeno v souladu se současně platnými bezpečnostními normami Evropské unie. Pro dlouhodobé a bezpečné používání tohoto topného tělesa prosím bezpodmínečně dodržujte následující bezpečnostní pokyny.

1. DŮLEŽITÉ! Před použitím pozorně přečíst. Uschovejte pro případnou budoucí potřebu. Před instalací a pokaždé před spuštěním zařízení se pozorně seznamte s tímto navodem k použití a montaží (obr. A).
2. Zařízení může být napájeno pouze z elektrické sítě se jmenovitým napětím uvedeným na zařízení. Do elektrické sítě může být čerpadlo připojeno pouze přes zásuvku s ochranným kontaktem. Čerpadlo by mělo být napájeno ochranou diferenciálního proudu RCD s jmenovitým diferenciálním spínacím proudem, který nepřesahuje 30 mA. Zástrčka musí být připojena k zásuvce umístěné na suchém místě (obr. B).
3. Neinstalujte čerpadlo s mechanickým poškozením, jako je poškozené pouzdro nebo poškozený spojovací kabel. Nevyjímatelný napájecí kabel nelze vyměnit. Pokud je kabel poškozen, zařízení se stává nepoužitelným (obr. C).
4. VÝSTRAHA: před prováděním údržby zařízení nacházejících se v akváriu nebo v zahradním bazénu vyjměte zástrčku nebo vypněte zařízení. Před tím, než dáte ruce do vody, vždy odpojte všechny spotřebiče, které jsou v nádrži od napájení (obr. D).
5. POZOR! Čerpadlo nelze zapnout při využívání bazénu. Čerpadlo lze použít v bazénech za předpokladu, že ve vodě nikdo není (obr. E).
6. Čerpadla PFN 3500 a PFN 5500 lze užívat pouze pro kapaliny o teplotě do 35°C. S pomocí těchto čerpadel nelze přečerpavat lehce zapalne kapaliny ani potravinove kapaliny (obr. F).
7. Toto zařízení může být užíváno dětmi ve věku minimálně 8 let a osobami se sníženými fyzickými a mentálními schopnostmi a osobami bez zkušeností a znalosti zařízení, pokud bude zajištěn dohled nebo instruktáž ohledně užívání vybavení bezpečným způsobem a bude pochopeno souvislosti z tím nebezpečí. Děti by si neměly hrát s vybavením. Děti bez dohledu nemohou provádět čištění a údržbu zařízení (obr. G).

POZOR: Pro čerpadla v bazenech, zahradních rybnicích a jezírkach, fontanách a podobných místech v různých zemích mohou platit jine zavazne specialní prepisy.

POZOR: je zakázáno pohybovat a přesouvat čerpadlo pomocí napájecího kabelu. Chcete-li jej přesunout, použijte rukojeť na horní straně čerpadla. Pokud čerpadlo pracuje v plném ponoru, doporučuje se připojit k tomuto držáku lanko, aby se usnadnilo vysunutí čerpadla z vody.

UPOZORNĚNÍ: při práci s čerpadlem se staženými kryty nepřibližujte prsty k přívodu vody, jinak čerpadlo může vtáhnout prsty do komory a poškodit nebo je přeřízout!

SEZNAM VÝKRESŮ

1. Části čerpadla
2. Umístění čerpadla mimo nádrž vody
3. Sundávání předního krytu
4. Sundávání zadního krytu
5. Montáž uzávěru vedení
6. Instalace čerpadla PFN 3500 (N)

MONTÁŽ, SPUŠTĚNÍ A REGULACE. Čerpadlo lze zcela ponořit na dno nádrže nebo postavit mimo nádrž (obr. 2). Maximální hloubka ponoření jsou 3 metry. Podstavec čerpadla může stát přímo na podkladu nebo lze jej přišroubovat k stabilnímu podkladu. V případě užívání čerpadla, kdy je ponořené ve vodě, je třeba užít všechny sacíkryty, prefilt PFN a uzávěr (1, 2, 11 a 12). Díky tomu neproniknou do čerpadla velké části. Štěrbiny krytů (1 a 12) nejsou větší než 3 mm. Sporadické vsávání kamínků a podobných částí, které nepovyšují do těchto štěrbin nezpůsobují žádné navážení provozu ani poškození. Nikdy nevyužívejte čerpadlo bez filtru (části 1, 2, 11 a 12 nebo filtr E podle obr. Z)! Na výstřikní čerpadla lze připojit příslušnou přípojku, která pasuje do závitu výpustného hrdla čerpadla (trubkový závit vnější nebo vnitřní R 1). V případě čerpadla PFN 5500 pokud chcete fontánu – místo přípojky – je třeba nainstalovat teleskopický redaktor (13), nasadit teleskopickou trubku (14) a rozstřikovací koncovku (15). Teleskopický redaktor (13) je užitečnou částí regulace. Umožňuje nasměrovat vodu do fontány nebo k bočnímu výstřikní, kde lze připojit příslušnou hadici (7°). Šipky na ovladači teleskopického redaktoru ukazují směr vody. Čerpanou vodu – ve vnějších pouzdrech ovladače – lze rozdělit do dvou směrů, což umožňuje zároveň napájení fontány a filtru nebo kaskády. Pomocí ovladače lze regulovat propoce mezi dvěmi výstřikními. Teleskopickou trubkou (14) lze nastavit rozstřikovací koncovku (15) do příslušné výšky.
V případě užívání čerpadla mimo nádrž (obr. 2) je třeba odstranit přední kryt (1) a prefilt PFN (2). /Způsob sundávání krytů je popsán podrobně v další kapitole „DÚRZBA" / Na ústí a výstřikní čerpadla je třeba vybrat vhodné přípojky (C a D). Závit na vtoku je R 1" vnější, z závitu na výstřikní je R 1" Přípojky (C a D) je třeba nainstalovat a k přípojkám je připojit a nim hadice.
POZNÁMKY:
1. Hadice nemůže být měkká, protože čerpadlo by mohlo hadici zdeformovat.
2. Na konci vstoukové hadice je třeba nutně nainstalovat sací koši (E), který zamezuje nasávání nečistot větších než 3 mm.
Čerpadlo není samonasávací, proto v tomto případě je třeba čerpadlo umístit pod minimální hladinou vody podle obrázku, a před spuštěním naplnit nasávací a výstřikovou hadici. Čerpadlo se spouští zapojením zástrčky do síťové zásuvky. V případě, kdy čerpadlo stojí mimo nádrž (obr. 2), zkontrolujte těsnost připojení na vpustu a výstřiku, a v případě potřeby připojení opravte. Čerpadlo je přizpůsobené na neustálý provoz. Čerpadlo nesmí být spuštěno na sucho, bez vody.

ÚDRŽBA. Čerpadlo nevyžaduje neustálou údržbu. Jedině v prostředí s velmi znečištěním okolí, kryty se mohou ucpat (1 a 12), nebo rovněž sací koši (E), což značně snižuje výkon čerpadla. Jestliže chcete vyčistit kryty (1 i 12), odpojte čerpadlo od elektrické sítě – vytáhněte zástrčku ze zásuvky – dále je vytáhnout z vody. Způsob sundávání předního krytu (1) je zobrazen na obrázku 3. Natiskněte na bokách krytu (1) podle šipek „I", je tak odepnout a vychýlit dolů podle šipky „II". Způsob sundávání zadního krytu (10) je zobrazen na obrázku 4. Natiskněte kryt (12) uprostřed shora podle šipky „I" a je odepnout a vychýlit dolů podle šipky „II". Pokud chcete kryt sundat úplně, natiskněte ve dvou bodech podle šipek „III". Společně se zadním krytem (12) se sundává remeň uzávěr vedení (11). Kterou lze vytrhnout z krytu (12) a sundat kryt z vedení čerpadla. Nyní tyto části můžete vyčistit pod tekoucí vodou, k čištění použijte kartáč. Vyčištěné kryty nalište v opačném pořadí. Při nakládání zadního krytu (12) a uzávěru (11) budete potřebovat obrázek 5. Postupujte následovně:
a) zadní kryt (12) nalište na hadici (N) čerpadla;
b) uzávěr (11) vložit do odporu do dolní štěrbiny krytu podle šipky tak, aby:
b1) boční brýle (R) uzávěru (11) trefily mezi dvojité výstupy (G) zadního krytu (12);
b2) boční křídelka (J) uzávěru trefily do důlku na dolní polici zadního krytu (12) /Tyto malé důlky musí být vyčištěné/;
c) nakládání soupravy (11 a 12) napět, nejdříve zasuňte horsty (L) zadního krytu podle dna na stojánku čerpadla (viz šipky „III" na obrázku 4).
Čerpadlo je napájeno vodotěsným motorem, který nevyžaduje žádnou údržbu. Čerpadlo PFN 5500 má nainstalovaný elektrický ovládač (starta a zásky toma se rotor otáčí vždy v přikazaném smeru. Jestliže se čerpadlo ucpe z důvodu užívání čerpadla bez filtru (nebo bez uzávěru (11) vedení), listím, větvemi kameny nebo jinými částmi a zablokuje se, je třeba vyčistit rotor a jeho komoru. Postupujte následovně: sundejte přední kryt (1), otáčejte krytem proti směru hodinových ručiček, sundejte tahovací prstenec (3), sundejte kryt komory rotoru (4), vytáhněte ho /je správnému vytažení se doporučuje použít výpustné hrdlo (B) k závitu krytu vpustu (4) a použít ho jako držák), vytáhněte rotor (6 a 7) z komory rotoru a vyčistěte ho pod tekoucí vodou. Dále pomocí měkkého kartáče vyčistěte komoru rotoru. Dodatečně sundejte těsnění (5), očistěte ho a nálište ho nazpět na své místo /povrch „Ł" na obr. 1) a nálište vazelínu. Nyní můžete čerpadlo složit v opačném pořadí.

DEMONTÁŽ A LIKVIDACE. Opotřebované elektrické a elektronické zařízení nelze vyhazovat do komunálního odpadu. Tříděné a řádné zneškodňování tohoto typu odpadů přispívá k ochraně životního prostředí. Uživatel je povinen předat použité zařízení do specializovaného střediska, kde bude přijato zdarma. Informace o těchto sběrnách získáte na místním obecním úřadě nebo ve sběrné surovině.
Zánubní podmínky
Výrobce poskytuje záruku na dobu 24 měsíců ode dne zakoupení. Záruka zahrnuje výhradně poškození vzniklá vinou výrobce, tj. materiálové nebo montážní vady, nevztahuje se na poškození vzniklá vinou uživatele v důsledku nesprávného používání v rozporu s užívním zařízení. Upozorněni. Jakékoliv přestavby nebo demontáž zařízení mimo běžné používání a údržbu mají za následek ztrátu záruky!
V případě zjištění chybné funkce zařízení zašlete spolu s vyplněným záručním listem na adresu prodejce nebo výrobce. Podmínkou pro uznání záruky je shoda data vydaný uvedeném na výrobku s datem uvedeným na záručním listu. Tyto podmínky nevylučují, neomezují ani nepodmiňují oprávnění kupujícího v případě rozdílnosti mezi zbožím a smlouvou.

ES MANUAL DE USO

Estimados Senores, les damos las gracias por la compra de nuestro producto. Estamos seguros que estaran satisfechos con su funcionamiento. Para evitar cualquier problema relacionado con su uso le pedimos que lean atentamente estas instrucciones de uso.

DESTINO Y PROPIEDADES. Las bombas de jardin de elevado rendimiento PFN 3500(N) y PFN 5500 son ideales para bombear agua en estanques de jardin, fuentes, cascadas, piscinas. También pueden ser utilizadas para otros fines, tales como: jardineria, parcelas agricolas, criaderos de peces y animales, en obras de construcción, etc. Las bombas son resistentes al agua del mar. El eje cerámico del rotor prácticamente no se gasta y garantiza una larga vida útil de la bomba. La bomba puede ser sumergida completamente en el depósito de agua o bien situada encima del mismo.
En situaciones anormales (por ej.: rotor parado, entradas o salidas obstruidas, suciedad o falta de agua) el fusible térmico detiene la bomba, la desconecta de la red eléctrica el tiempo necesario para que se enfie. La bomba se conecta nuevamente de forma automática. La bomba tiene unas dimensiones relativamente reducidas, no obstante garantiza un gran rendimiento y altura de bombeo (ver "Datos Tecnicos"). Gracias a su sencilla construcción, resulta facil de arreglar.

LAS CONDICIONES DE SEGURIDAD

El aparato que han adquirido ha sido disenado de acuerdo a las normas de seguridad vigentes de la Unión Europea. Para un largo y seguro uso del aparato les pedimos que lean atentamente las siguientes condiciones de seguridad:

1. ¡IMPORTANTE! Leer detenidamente las instrucciones antes de usar. Guárdelas para un futuro uso. Antes de la instalación y de cada puesta en marcha del dispositivo rogamos lea detenidamente las siguientes instrucciones de uso (dibujo A).
2. El dispositivo debe alimentarse únicamente a través de una red eléctrica con la tensión nominal indicada en el mismo.La bomba sólo puede conectarse a la red eléctrica mediante un enchufe con contacto de seguridad. La bomba debe alimentarse a través de interruptor diferencial RCD con una corriente diferencial nominal que no supera los 30mA. El enchufe debe conectarse a un contacto ubicado en un lugar seco.
3. No se puede instalar una bomba con desperfectos mecanicos, por ej.: carcasa rota, dando cable de connexion. El cable de alimentacion no se puede desmontar y reparlazar. Si el cable resulta danado, el dispositivo debe ser desechado (dibujo B).
4. ADVERTENCIA: Antes de realizar el mantenimiento desenchufe o desconecte el equipo del acuario o la piscina de jardin. Antes de meter la mano en el agua, desconecte siempre de la fuente de alimentación todos los dispositivos que se encuentran en el depósito (dibujo C).
5. ATENCIÓN: La bomba no se utilizada en piscinas, con la condicion de que no haya nadie en el agua (dibujo D).
6. Las bombas AQUAJET PFN ECO pueden bombear sustancias liquidas con temperatura de hasta 35°C. No se puede bombear sustancias inflamables o alimentos liquidos (dibujo E).
7. Este equipo puede ser utilizado por ninos mayores de 8 anos y personas con reducida capacidad fisica y mental, asi como, personas sin experiencia y conocimientos acerca del dispositivo, si se mantiene el control o instruye previamente a estas personas, en cuanto al uso seguro del mismo y los riesgos inherentes a su uso. Los ninos no pueden jugar con este equipo. Los ninos no pueden realizar las tareas de limpieza y mantenimiento sin la supervision de un adulto (dibujo F).

ATENCION: Las normativas nacionales aplicables al uso de bombas en piscinas, estanques de peces, estanques de jardin y fuentes, pueden variar en diferentes paises.

ATENCION: Queda prohibido izar y desplazar la bomba, tirando del cable de alimentacion. Para desplazar la bomba, agarrar el mango en la parte superior. Si la bomba esta sumergida completamente en agua, durante su funcionamiento, se recomienda atar una cuerda al mango, para facilitar su extraccion del agua.

ATENCION: Si la bomba se utiliza con mamparos desmontados, queda prohibido acercar los dedos a la entrada de agua, porque existe el riesgo de que la bomba aspire los dedos al interior, causando lesiones e incluso amputaciones!

INDICE DE DIBUJOS

1. Partes de la bomba
2. Colocación de la bomba fuera del depósito de agua
3. Desmontaje de tapa delantera
4. Desmontaje de tapa trasera
5. Montaje de tapón en tubo
6. Instalacion de la bomba PFN 3500 (N)

MONTAJE, ARRANQUE Y AJUSTE. La bomba puede ser sumergida completamente en el depósito de agua, o bien colocada fuera del mismo (dib. 2). La profundidad máxima de inmersión es de 3 m. La base de la bomba puede colocarse directamente en el suelo, pero también puede ser atornillada a un soporte más grande y estable. Cuando la bomba está completamente sumergida en el agua, hay que utilizar todos los elementos protectores en la entrada de succión, el filtro previo PFN y tapón (1, 2, 11 y 12). Estos elementos previenen que en la bomba penetren objetos extraños de excesivas dimensiones. Las ciscuras de estas piezas son tetas que no pasan de 3 mm. Si la bomba absorbe de vez en cuando pequeños cantos rodados o objetos similares, no mayor que estas ciscuras, no habrá daños e interrupciones en su funcionamiento. ¡No utilizar nunca la bomba sin el filtro (partes 1, 2, 11 y 12 o filtro E sg. dib. 2)! La salida de la bomba puede ser equipada con un conector ajustado a la rosca del tubo de salida (rosca exterior o interior R 1). Para la bomba PFN 5500 con el fin de crear fuente – en vez de conector – hay que enroscar el reductor del tubo telescópico (13), colocar el tubo telescópico (14) y la punta de aspersión (15). El reductor del tubo telescópico (13) es un optimo elemento de regulación. Permite dirigir el agua a la fuente o bien a la salida lateral, donde se puede conectar la manguera adecuada (7°). Las flechas en el manipulador del reductor indican la dirección principal del agua. El agua bombeado – en posiciones intermedias del manipulador – se puede dividir en dos direcciones, algo que permite suministrato tanto a la fuente y el filtro como a la cascada. Utilizando el manipulador del reductor se puede regular la proporción del agua en estas dos salidas. El tubo telescópico (14) puede ser equipado con punta de aspersor (15) a una altura adecuada.
Cuando la bomba sea colocada fuera del depósito (dib. 2) hay que quitar el tapón delantero (1) y el filtro previo PFN (2). /El apartado "MANTENIMIENTO" contiene instrucciones detalladas para desmontar la tapa/. En la entrada y salida de bomba se montan los conectores adecuados (C y D). La rosca de entrada es R 1" exterior y la rosca de salida es R 1". Los conectores (C y D) deben ser montados con junta, seguidamente conectar mangueras.
ATENCION:
1. La manguera no puede ser flexible, la bomba tiene potencia suficiente para deformarlo y cerrar el flujo.
2. En la punta de manguera de entrada debe ser instalado el cesto de succión (E), que evita que la bomba aspire elementos más grandes que 3 mm.
La bomba no es autoaspirante, por ello, en tal disposición fuera del depósito de agua, debe ser colocado a nivel inferior al nivel más bajo del agua, según dibujo, además, antes de arrancar la bomba, llenar la manguera de entrada y salida con agua. La bomba de arranca, conectándola al enchufe. Cuando la bomba se coloque fuera del depósito de agua, hay que comprobar la estanqueidad de conexiones en entrada y salida y mejorarla, si fuera necesario. La bomba está diseñada para funcionar de forma permanente. Cuando funcione sumergida o bien colocada fuera del depósito de agua, hay que prestar atención a que no funcionen en seco, o sea sin agua.

MANTENIMIENTO. La bomba no requiere mantenimiento constante. Si funciona en entorno con gran suciedad, con el tiempo pueden obstruirse las tapas (1 y 12) o bien el cesto de succión (E), reduciendo notablemente el rendimiento de la bomba. Para limpiar las tapas (1 y 12), hay que desconectar la bomba del circuito eléctrico – tirando del enchufe – seguidamente sacarla del agua. El dibujo 3 muestra como desmontar la tapa delantera (1). Presionando la tapa (1) en sus laterales, según indica flecha "I", se puede quitar los ciernes, seguidamente inclinar según flecha "II". El dibujo 4 muestra cómo desmontar la tapa delantera, según indica flecha "I", se puede quitar los ciernes, seguidamente inclinar hacia abajo según flecha "II". Para quitar completamente esta tapa, hay que presionarla desde abajo en dos puntos, según flechas "III". Junto con la tapa trasera (12) se desmonta también el tapón de tubería (11) que se puede sacar de la tapa (12) y desmontar de la tubería. Los elementos desmontados se pueden limpiar con agua corriente y cepillo. Colocar las tapas limpiadas se pueden montar siguiendo los pasos en orden inverso. Recurran al dibujo 5 para montar la tapa posterior (12) y tapón (11).
Proceder de la siguiente forma:
a) colocar la tapa trasera (12) y poner el cable de la bomba (K),
b) presionar a tapa el tapon (11) dentro de la ciasca inferior de la tapa, según flecha, prestar atencion a que:
b1) los pernos laterales (R) del tapon (11) esten entre los dos salientes (G) de la tapa posterior (12),
b2) las alas laterales (J) del tapon deben situarse en las muescas de la parte inferior de la tapa trasera (12) /limpiar estas muescas/
c) colocando el equipo (11 y 12), en primer lugar colocar las puntas (L) de la tapa trasera en la parte inferior del soporte de la bomba (ver flechas "III" en dibujo 4).
La bomba está equipada con un motor estanco que no requiere mantenimiento. La bomba PFN 5500 dispone de un controlador eléctrico del arranque que impulsa el rotor siempre en el sentido adecuado. Si la bomba queda obstruida con pequeñas piedras, hojas y otra suciedad, debido al uso sin filtro (o bien por perdered tapón (11) del tubo), hay que limpiar el rotor y su cámara. Para ello: desmontar la tapa delantera (1) girándola en sentido contrario a las agujas del reloj, quitar el anillo de presión (3), quitar la tapa de entrada de rotor (4) /para sacarla, se recomienda colocar el tubo de salida (D) en la rosca de tapa de entrada (4) y utilizarlo como mango), sacar el rotor (6 y 7) de su cámara y limpiar con agua corriente. Limpiar la cámara del rotor con cepillo blando. Además, quitar la junta (5) y limpiarla antes de volver a colocarla en su sitio (superficie "Ł" en dib. 1), engrasar un poco con vazelina. Ahora montar la bomba, siguiendo los pasos en sentido inverso.

EL DESMONTAJE Y LA CASACION. El equipo eléctrico y electronico desgastado no se debe tirar a la basura. La selección y el reciclaje correcto de estos aparatos ayuda a proteger el medio ambiente. El usuario es responsable de suministrar el aparato desgastado a un punto de recogida, donde sera depositado gratuitamente. La informacion sobre los puntos de recogida se puede obtener de las autoridades locales o en los puntos de venta.

LAS CONDICIONES DE GARANTIA. El producto concede una garantia por el periodo de 24 meses desde la fecha de la compra. La garantia abarca las averias causadas por el productor, es decir defectos del material o de montaje. La garantia no abarca deterioros resultado del uso indebido del aparato o tambien su uso de forma diferente a la que esta destinado. Atencion: cualquier intento de transformacion o desmontaje del aparato por encima de su normal funcionamiento o la conservacion del aparato provocan la perdida de la garantia! En caso de determinar irregularidades en el funcionamiento del aparato hay que enviarlo junto con la tarjeta de garantia rellenada a la direccion del vendedor o del productor. La condicion de aceptar la garantia es la concordancia entre la fecha de la produccion impresa en el aparato y la fecha inscrita en la tarjeta de garantia. La garantia no incluye los gastos de transporte, limitan en consecuencia los derechos del consumidor a la falta de concordancia del producto con el contrato. Esta garantia tiene validez tanto unicamente si se presenta un comprobante de compra. La garantia no limita unicamente a la reparacion o al reemplazo del aparato y no cubre perdidas ni danos resultantes de los objetos animados o inanimados.

IT MANUALE

Vi ringraziamo per l'acquisto del nostro prodotto. Siamo convinti che sarete soddisfatti del suo funzionamento. Per evitare ogni problema legato al suo utilizzo vi preghiamo di leggere attentamente le seguenti istruzioni.

CARATTERISTICHE E APPLICAZIONI DEL PRODOTTO. Le pompe da giardino ad alta portata PFN 3500(N) e PFN 5500 servono a pompare l'acqua in stagni da giardino, fontane, cascate ornamentali, vasche d'acqua e piscine da giardino. Possono essere utilizzate anche ad altri scopi, ad esempio nell'orticoltura, nelle case e fattorie, nell'allevamento di pesci e di altri animali, nei cantieri, ecc. Le pompe sono resistenti all'acqua marina. L'asse ceramico del rotore praticamente non si consuma e garantisce la lunga durata della pompa. La pompa può essere completamente immersa nell'acqua, così come può essere installata fuori dall'acqua.
In caso di condizioni di utilizzo anomale (ad esempio blocco del rotore, occlusione dell'entrata o dell'uscita a causa dello sporco o funzionamento senza acqua) l'interruttore termico pres

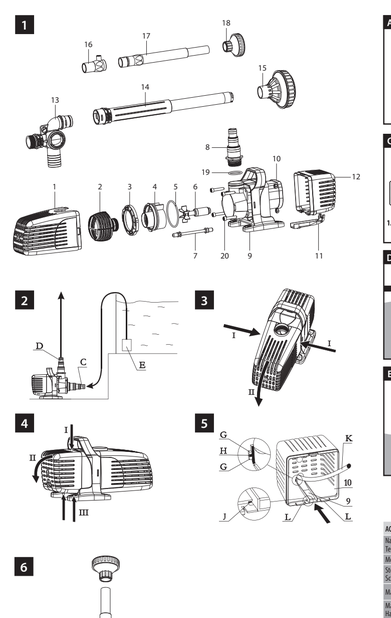

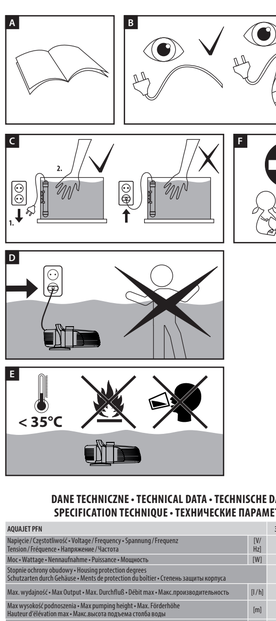

DANE TECHNICZNE • TECHNICAL DATA • TECHNISCHE DATEN SPECIFICATION TECHNIQUE • ТЕХНИЧЕСКИЕ ПАРАМЕТРЫ

AQUAJET PFN		3500 (N)	5500
Napięcie / Częstotliwość • Voltage / Frequency • Spannung / Frequenz Tension / Fréquence • Напряжение / Частота	[V/Hz]	220-240 / 50	
Moc • Wattage • Nennaufnahme • Puissance • Мощность	[W]	42	68
Stopień ochrony obudowy • Housing protection degrees Schutzarten durch Gehäuse • Ments de protection du boîtier • Степень защиты корпуса		IPX8	IPX8
Max. wydajność • Max Output • Max. Durchfluß • Débit max • Max. производительность	[l / h]	3500	5500
Max wysokość podnoszenia • Max pumping height • Max. Förderhöhe Hauteur d'élévation max • Макс.высота подъема стобба вода	[m]	2,0	3,0
Max głębokość zanurzenia • Max immersion depth • Max. Versenkungstiefe Immersion max • Макс. глубина погружения	[m]	2	2
Gwinty do przyłączenia w wlocie • Inlet Connecting Threads Anschlussgewinde am Einlauf • Filetage de raccord à la sortie • Резьба присоединения на выходе		R 1"	R 1"
Gwinty do przyłączenia w wylocie • Outlet Connecting Threads Anschlussgewinde am Auslauf • Filetage de raccord à la sortie • Резьба присоединения на выходе		R 1"	R 1"
Masa netto • Mass Net • Nettogewicht • Poids net • Вес нетто	[kg]	2,3	2,5

ENG MANUAL INSTRUCTIONS

Dear Customer, we thank you for purchasing our product. We are convinced that you will be satisfied with its operation. We ask you to read the instructions carefully before using the product to avoid any inconvenience.

DESTINATION AND PROPERTIES. High-efficiency PFN 3500(N) and PFN 5500 fountain pumps are destined for pumping and filtering water in fountains, cascades, water gardens, garden ponds and home pools. They can also be successfully used in other conditions, e.g. in gardening, in household or farm, in farming fish and other animals, on construction sites, etc. They are resistant to marine water. Ceramic impeller and pump housing are very resistant to corrosion and to the presence of sand. The pump can be used in salt water tank or placed outside the tank.

In case of abnormal operating conditions (such as stopped impeller, blocked outlet or inlet as a result of impurities or dry work), the thermal circuit breaker installed in the pump will disconnect it from the power network until it cools down. It will reconnect automatically. With their relatively small sizes, they provide high efficiency and water head (see „Technical data"). Thanks to their simple construction they are easy to operate.

CONDITIONS OF SAFE USAGE

The devide you purchased was manufactured in conformity with all safety standards currently in force on the area of European Union. For long lasting and safe usage please read the safety conditions below:

1. IMPORTANT! Read carefully before use. Keep for future reference. Read this operation and installation manual carefully before installation and activation of the device (fig. A).
2. The device may only be powered from the mains with the rated voltage specified on the device. The pump can only be connected to the mains via a socket with earthing contact. The pump should be powered by residual current device (RCD) with rated residual current not exceeding 30mA. The RCD should be powered by the mains socket, located in the electrical switchboard.
3. Pumps that is damaged mechanically, e.g. has a broken casing or damaged power cord, must not be installed. The power cord is non-detachable and cannot be replaced. If the cord is damaged, the device must be discarded (fig. B).
4. WARNING: Before performing maintenance on equipment in the aquarium or in the garden pond, remove the plug or turn off the power supply. Do not touch the pump with wet hands. Do not touch the pump can be installed in pools under the condition that there is no one in the water (fig. C).
5. WARNING! The pump cannot be turned on while using the pool. The pump can be installed in pools under the condition that there is no one in the water (fig. D).
6. The AQUAJET PFN ECO pumps can only be used for liquids of temperature up to 35°C. Flammable and food liquids must not be pumped using these pumps (fig. E).
7. This device can be operated by children who are at least eight years of age, by persons with reduced physical or mental capabilities or persons with no prior experience with the device only under supervision or following an instruction on the safe operation of the device to ensure that the person is aware of any associated risks. The device is not a child's toy! Do not let children to clean or perform maintenance on the device without supervision (fig. F).

NOTE: Depending on your country, other special regulations may apply to the use of pumps in swimming pools, fish ponds, garden ponds, and fountains.

NOTE: Do not hold the pump by the power cable when moving or carrying. Only use the handle at the top of the pump to move it. If the pump operates submerged in water, attach a rope to the handle to facilitate the removal of the pump from the water.

CAUTION! When the pump is operating with its covers removed, never bring your fingers close to the inlet! If you fingers get sucked into the pump, they may be severely injured or amputated.

LIST OF FIGURES

1. Pump parts
2. Placing the pump outside the water tank
3. Front cover removal
4. Back cover removal
5. Cable blank cover assembly
6. Installation of the PFN 3500 (N) pump

ASSEMBLAGE, START UP AND REGULATION. The pump can either be fully submersed on the bottom of the tank or left outside the tank (fig. 2). Maximum submergence depth is 3 m. Pump base can be located both on the substrate or fixed with screws to a bigger, more stable base. In case of pump being submersed in water, it is necessary to use all the suction covers, PFN pre-filter and blank cover (1, 2, 11 and 12). They prevent the foreign bodies from getting into the pump. The cover gaps (1 and 12) are not wider than 3 mm. Stones and other objects not bigger than those gaps, sucked in occasionally, do not disrupt the functioning nor damage the pump. The pump must not be used without filter parts 1, 2, 11 and 12 filter according to fig. 2! To the pump outlet can be installed a suitable connector or tube (fig. 3), matching the pump outlet connector pipe thread (pipe thread external or internal R 1). For the PFN 5500 pump, to create fountain – instead of the connector - install the telescope reducer (10), mount telescopic tube (14) and splash nozzle (15). Telescope reduction (13) is a useful element for regulation. It allows for directing the water into the fountain or the side outlet where the suitable hose (11") can be connected. The arrows on the telescope reductor knob show the main direction of the water movement. The pumped water – with the use of middle positions of the knob – can be divided into two directions that allow for feeding water simultaneously to fountain and filter or cascade. The telescope reductor knob allows for a wide range of regulation of the ratio between those two outlets. The splash nozzle (15) can be set at the appropriate height with the use of telescopic tube.

If the pump is placed outside the tank (fig. 2) the front cover (1) and PFN pre-filter (2) should be removed. /Instructions on how to remove the covers are presented in detail in the following part "MAINTENANCE"./ The suitable connection (C and D) should be selected for the pump inlet and outlet. Pump inlet thread is R 1" external and the outlet thread is R 1". The appropriate connections (C and D) should be used for the inlet and outlet of the pump.

NOTES:

1. The hose cannot be soft for it can be deformed by the strong pump resulting in stopping the water flow.
2. It is necessary to install at the end of outlet hose a suction bracket (E), which prevents from sucking in impurities larger than 3 mm in diameter.

The pump is not a self priming device, therefore if it is left outside the tank, it should be placed below the minimum level of water as it is presented in the figure, and prior to start-up the suction and outlet hoses should be filled in with water. The pump is started by connecting the plug to the network socket. If the pump is placed outside the water tank (fig. 2), the tightness of the inlet and outlet connections should be checked and improved if needed. The pump is adapted for constant work. If it operates at full submergence or is placed outside the tank, make sure the pump does not work dry, without water.

MAINTENANCE. The pump does not need constant maintenance. If it operates in a highly impure environment, the covers (1 and 12) and also the suction bracket (E) can get clogged up, significantly lowering the efficiency of the pump. In order to clean the covers (1 and 12), the pump should be disconnected from the electrical grid by unplugging it and then removed from water. Fig. 3 presents how to remove the front cover (1). Pressing the cover (1) on its sides as it is marked with arrows „J", the cover can be unhooked and leaned down according to the arrow „J". Figure 4 illustrates how to remove the back cover (12). Pressing the cover (12) from the top in its middle as it is marked with arrow „J" allows for unhooking it and leaning it upwards according to arrow „JI". Together with the back cover (12) also the blank cover of the cord is removed (11), which allows for easy access to the cord and the cover can be cleaned from any dirt and dust. Now all the removed elements can be cleaned under running water with a brush. Cleaned covers can be put back in place and fixed in the reverse order. Figure 5 might be helpful for placing the back cover (12) and blank cover (11). Follow the below steps:

a) place the back cover (12) on the pump cord (K);
b) slip the blank cover (11) as deep as possible into the hollow part of the cover according to the arrow, making sure that:
b1) side bolts (9) of the blank cover are located between the double ledges (G) of the back cover (12);
b2) side flaps (J) of the blank cover are placed in the notches on the bottom shell of the back cover (12) /the small notches must be cleaned/;
c) putting back the set (11 and 12), first place the claws (L) of back cover on the bottom of the stand of the pump (see arrows „III" in figure 4).

The pump is powered with a watertight motor that does not require any maintenance. PFN 5500 pump is equipped with electronic start controller making the impeller turn always in the correct direction. If – because of using the pump without filter (or losing the blank cover of the cord (11)) the pump gets clogged up with leaves, large stones or other impurities and gets blocked, it is necessary to flow after emptied its chamber. The following steps should be taken in order to do that: remove the front cover (1) by turning it counter clockwise, remove the clamping ring (3), remove the impeller/impeller cover (4) by taking it out (to do that efficiently, it is recommended to screw the outlet connector pipe (8) in the inlet cover thread (4) and use it as a handle). Take the impeller out (6 and 7) of the impeller chamber and clean it under running water. Then clean the interior of the impeller chamber with a soft brush. Additionally, remove the gasket (5) and clean it thoroughly before mounting it back on its place (portar „5" in fig. 1) and cover gently with Vaseline. Now the pump can be put together in reverse order.

DISASSEMBLY AND DISPOSAL. It is forbidden to dispose of used electric and electrical equipment in a trash bin. Segregating and proper utilization of this kind of waste leads to conserving the resources of natural environment. The user is responsible for delivering the used product to a specialized collection point where it will be accepted free of charge. You can obtain information about such a facility at the local authorities at the product seller.

GUARANTEE CONDITIONS. The manufacturer grants a 24 month guarantee beginning on the date of purchase. The guarantee covers defects arising from manufacturer fault i.e. defective materials or assembly errors. It does not cover damage due to user's fault caused by improper handling of the device or using the device for purposes other than those specified in the operation manual. The warranty does not cover damage caused by attempt exceeding normal usage and maintenance cause the guarantee void. In case of noticing improper operation of the device send it with filled out warranty card to the manufacturer or distributor address. The conformity of the production date stamped on the product and written in the guarantee card is a prerequisite for accepting the guarantee. The following warranty conditions do not exclude, limit or suspend user's rights derived from discrepancy of the merchandise with the agreement. The guarantee is limited to repair or replacement of the unit with new one and does not cover consequential loss or damage to animate or inanimate objects.

PL INSTRUKCJA OBSŁUGI

Szanowni Państwo, dziękujemy za zakup naszego produktu. Jesteśmy przekonani, że będą Państwo usatysfakcjonowani z jego obsługi. Aby uniknąć jakichkolwiek problemów związanych z jego użytkowaniem prosimy o uprzednie uważne zapoznanie się z poniższą instrukcją.

PRZEZNACZENIE I WŁAŚCIWOŚCI. Wysokiej wydajności pompy ogrodowe PFN 3500(N) i PFN 5500 są przeznaczone do pompowania wody w stawach ozdobnych, fontannach, kaskadach, oczkach wodnych i przydomowych basenach. Mogą być z powodzeniem używane także do innych celów, np. w ogrodnictwie, w gospodarstwach domowych i rolnych, w hodowli ryb i innych zwierząt, na budowach itd. Pompy są odporne na działanie morskiej wody. Ceramiczna oś wirnika praktycznie nie podlega zużyciu i zapewnia długowieczność pompy. Pompa może być całkowicie zanurzona w zbiorniku wodnym, lub może być umieszczona poza zbiornikiem.

W przypadku nieprawidłowych warunków użytkowania (np. zatrzymany wirnik, zatkany wlot albo wylot w wyniku zanieczyszczenia lub zapchania wirnika) pompa zostanie wyłączona w pompie wyłącznik termiczny odłączy ją od sieci elektrycznej, do czasu ostygnięcia. Załączenie nastąpi samoczynnie.

Pompy przy stosunkowo niewielkich wymiarach zapewniają dużą wydajność i wysokość podnoszenia (patrz „Dane techniczne"). Dzięki prostej budowie ich obsługa jest łatwa.

WARUNKI BEZPIECZNEGO UŻYTKOWANIA

Zakupione przez Państwa urządzenie zostało wykonane zgodnie z aktualnymi normami bezpieczeństwa obowiązującymi na terenie Unii Europejskiej. Dla jego długotrwałego i bezpiecznego użytkowania prosimy o zapoznanie się z poniższymi warunkami bezpieczeństwa:

1. Ważne! Przeczytać uważnie przed użyciem. Zachować do wykorzystania w przyszłości. Przed instalacją i każdym uruchomieniem urządzenia należy dokładnie zapoznać się z niniejszą instrukcją obsługi i montażu (rys. A).
2. Urządzenie powinno być zasilane wyłącznie z sieci elektrycznej o napięciu znamionowym podanym na urządzeniu. Do sieci elektrycznej pompę można przyłączyć tylko przez gniazdo wtyczkowe z kontaktem ochronnym. Pompa powinna być zasilana przez zabezpieczenie różnicowo-prądowe RCD o znamionowym prądzie różnicowym zadziałania nie przekraczającym 30mA. Wtyczka powinna być przyłączona do gniazda sieciowego, znajdującego się w suchym miejscu.
3. Nie wolno instalować pompy, która jest uszkodzona mechanicznie, np. ma pękniętą obudowę, lub gdy jej przewód przyłączeniowy jest uszkodzony. Przewód zasilający nieodłączalny nie może być wymieniony. Jeżeli przewód ulegnie uszkodzeniu, sprzęt staje się bezużyteczny (rys. B).
4. OSTRZEŻENIE: Przed wykonywaniem konserwacji sprzętu znajdującego się w akwarium lub w basenie ogrodowym wyjąć wtyczkę lub wyłączyć sprzęt. Przed włożeniem ręki do wody zawsze należy odłączyć od zasilania elektrycznego wszystkie urządzenia znajdujące się w zbiorniku (rys. C).
5. UWAGA! Pompa nie może być włączona podczas korzystania z basenu. Pompę można stosować w basenach pod warunkiem, że nikogo nie ma w wodzie (rys. D).
6. Pompy AQUAJET PFN ECO można używać dla cieczy o temperaturze do 35°C. Przy pomocy tych pomp niewolno przepompowywać materiałów łatwopalnych, ani płynów spożywczych (rys. E).
7. Niniejszy sprzęt może być użytkowany przez dzieci w wieku co najmniej 8 lat i przez osoby o obniżonych możliwościach fizycznych, umysłowych i osoby o braku doświadczenia i znajomości sprzętu, jeżeli zapewniony zostanie nadzór lub instruktaż odnośnie do użytkowania sprzętu w bezpieczny sposób, tak aby związane z tym zagrożenia były zrozumiałe. Dzieci nie powinny bawić się sprzętem. Dzieci bez nadzoru nie powinny wykonywać czyszczenia i konserwacji sprzętu (rys. F).

UWAGA: Odnośnie używania pomp w basenach, stawach rybnych i ogrodowych oraz w fontannach w różnych krajach mogą obowiązywać inne specjalne przepisy.

UWAGA: Zabrania się przenoszenia oraz przesuwania pompy przy pomocy przewodu zasilającego. Do jej przemieszczania należy wykorzystywać uchwyt na górze pompy. W przypadku pracy pompy w pełnym zanurzeniu zalesa się przymocowanie do tego uchwytu linki w celu łatwiejszego wyjmowania pompy z wody.

UWAGA: Podczas pracy pompy ze zdejętymi osłonami nie wolno zbliżać palców do wlotu wody, bo może dojść do sytuacji, że pompa wciągnie palce do komory i pokaleczy je lub obetnie!

WYKAZ RYSUNKÓW

1. Części pompy
2. Postawienie pompy poza zbiornikiem wody
3. Zdejmowanie osłony przedniej
4. Zdejmowanie osłony tylnej
5. Montaż zaślepki przewodu
6. Sposób montażu pompy 3500 (N)

MONTAŻ, URUCHOMIENIE I REGULACJA. Pompę można całkowicie zanurzyć na dnie zbiornika, albo postawić poza zbiornikiem (rys. 2). Maksymalna głębokość zanurzenia wynosi 3 m. Podstawka pompy może stać bezpośrednio na podłożu, lub można ją na stałe mocować wkrętami do większego, bardziej stabilnego podłoża. W przypadku używania pompy w stanie zanurzonym w wodzie, konieczne należy stosować wszystkie osłony stopy, prefilr PFN i zaślepkę (1, 2, 11 i 12). Zapobiegają one dostaniu się ciał obcych o zbyt dużych rozmiarach. Szczeliny osłon (1 i 12) nie są szersze niż 3 mm. Sporadycznie wsysane kamyki o podobnych ciał, nie większych od tych szczelin, nie powodują zadtych zakłóceń w działaniu pompy, ani jej uszkodzenia. Nigdy nie używać pomp bez filtra (części 1, 2, 11 i 12 lub filtra rys. 2)! Na wylotu pompy można zamontować odpowiednią przyłączkę, ewtualnie do wmontowania rurkę (rys. 3), odpowiednią przyłączkę, pasującą do gwintu rurociągu wylotowego pompy (rurowy gwint zewnętrzny lub wewnętrzny R 1. W przypadku pompy PFN 5500 w celu utworzenia fontanny – zamiast przyłączki – należy wkręcić redukcję teleskopową (13), nałożyć rurkę teleskopową (14) kończącą się pierścieniem (15). Redaktor teleskopu (13) jest korzystnym elementem regulacji. Umożliwia on skierowanie wody do fontanny albo do boczniczki, w zależności od położenia wysuwu, gdzie można podłączyć odpowiedni wąż (1"). Strzałki na pokrętle redaktora teleskopu pokazują główny kierunek wody. Pompowaną wodę – w pośrednich pozycjach pokrętła – można rozdzielić na dwóch kierunków, dzięki temu równocześnie zasilamer fontanny i filtra lub kaskady. Przy pomocy pokrętła redaktora teleskopu w szerokim zakresie można regulować proporcję między tymi dwoma wylotami. Rurka teleskopowa (14) można ustawić kończącą pierścieniem (15) na odpowiedniej wysokości.

W przypadku postawienia pompy poza zbiornikiem (rys. 2) należy usunąć osłonę przednią (1) i prefilfr PFN (2). /Sposób zdejmowania osłon jest opisany szczegółowo w dalszym rozdziale „KONSERWACJA"./ Na wlot i wylot pompy należy dobrać odpowiednie przyłączki (C i D). Gwint wlotowy pompy to R 1" zewnętrzny, a gwint wylotowy to R 1". Przyłączki (C i D) należy szczelnie zainstalować, a do nich podłączyć wąże.

UWAGI:

1. Wąż nie może być miękki, ponieważ mocna pompa może go odkształcić, zamykając przepływ.
2. Na końcu węża wlotowego koniecznie należy zainstalować koszyk siaga (E), który zapobiega wsysaniu zanieczyszczeń średnicy powyżej 3 mm.

Pompa nie jest samozasysająca, dlatego przy takim postawieniu poza zbiornikiem, należy ją umieszczać poniżej minimalnego poziomu wody według rysunku, a przed rozpoczęciem pracy napełnić wodą wszystkie wąże. Pompę jest uruchamiana poprzez podłączenie wtyczki do gniazda sieciowego. W przypadku ustawienia pompy poza zbiornikiem wody (rys. 2), należy sprawdzić szczelność połączeń na wlocie i na wylocie, in razie potrzeby je poprawić. Pompa przystosowana jest do ciągłej pracy. Przy pracy w zanurzeniu, jak również przy postawieniu pompy poza zbiornikiem, należy zwrócić uwagę na to, aby pompa nie pracowała na sucho, bez wody.

KONSERWACJA. Pompa nie wymaga ciągłej konserwacji. Jeśli pracuje w mocno zanieczyszczonym otoczeniu, z upływem czasu mogą zatkać się osłony (1 i 12), lub też koszyk ssący (E), znacznie obniżając wydajność pompy. W celu wyczyszczenia osłon (1 i 12), pompę należy odłączyć od sieci elektrycznej – wyciągnąć wtyczkę – następnie wyjąć z wody. Sposób zdejmowania osłony przedniej (1) pokazany jest na rysunku 3. Naciskając osłonę (1) na bokach według strzałek „J" można ją odczepić, i wychylić na dół zgodnie ze strzałką „JI". Sposób zdejmowania osłony tylnej (410) pokazany jest na rysunku 4. Naciskając osłonę (12) w środku z góry według strzałki „J" można ją odczepić, i nieznacznie wychylić na dół zgodnie z strzałką „JI". W celu ułatwionego odgięcia wieka, wsuwy zaczepiaj i wyklotowy woda. Pompa jest uruchamiana poprzez podłączenie wtyczki do gniazda sieciowego. W przypadku ustawienia pompy poza zbiornikiem wody (rys. 2), należy sprawdzić szczelność połączeń na wlocie i na wylocie, in razie potrzeby je poprawić. Pompa przystosowana jest do ciągłej pracy. Przy pracy w zanurzeniu, jak również przy postawieniu pompy poza zbiornikiem, należy zwrócić uwagę na to, aby pompa nie pracowała na sucho, bez wody.

Pompy o zerwanej osłonie przedniej (1) należy usunąć osłonę przednią (1) i prefilfr PFN (2). /Sposób zdejmowania osłon jest opisany szczegółowo w dalszym rozdziale „KONSERWACJA"./ Na wlot i wylot pompy należy dobrać odpowiednie przyłączki (C i D). Gwint wlotowy pompy to R 1" zewnętrzny, a gwint wylotowy to R 1". Przyłączki (C i D) należy szczelnie zainstalować, a do nich podłączyć węże.

UWAGI:

1. Wąż nie może być miękki, ponieważ mocna pompa może go odkształcić, zamykając przepływ.
2. Na końcu węża wlotowego koniecznie należy zainstalować koszyk siaga (E), który zapobiega wsysaniu zanieczyszczeń średnicy powyżej 3 mm.

Pompa nie jest samozasysająca, dlatego przy takim postawieniu poza zbiornikiem, należy ją umieszczać poniżej minimalnego poziomu wody według rysunku, a przed rozpoczęciem pracy napełnić wodą wszystkie wąże. Pompę jest uruchamiana poprzez podłączenie wtyczki do gniazda sieciowego. W przypadku ustawienia pompy poza zbiornikiem wody (rys. 2), należy sprawdzić szczelność połączeń na wlocie i na wylocie, in razie potrzeby je poprawić. Pompa przystosowana jest do ciągłej pracy. Przy pracy w zanurzeniu, jak również przy postawieniu pompy poza zbiornikiem, należy zwrócić uwagę na to, aby pompa nie pracowała na sucho, bez wody.

Gwint wlotowy pompy to R 1" zewnętrzny, a gwint wylotowy to R 1". Przyłączki (C i D) należy szczelnie zainstalować, a do nich podłączyć węże.

UWAGI:

1. Wąż nie może być miękki, ponieważ mocna pompa może go odkształcić, zamykając przepływ.
2. Na końcu węża wlotowego koniecznie należy zainstalować koszyk siaga (E), który zapobiega wsysaniu zanieczyszczeń średnicy powyżej 3 mm.

Pompa nie jest samozasysająca, dlatego przy takim postawieniu poza zbiornikiem, należy ją umieszczać poniżej minimalnego poziomu wody według rysunku, a przed rozpoczęciem pracy napełnić wodą wszystkie wąże. Pompę jest uruchamiana poprzez podłączenie wtyczki do gniazda sieciowego. W przypadku ustawienia pompy poza zbiornikiem wody (rys. 2), należy sprawdzić szczelność połączeń na wlocie i na wylocie, in razie potrzeby je poprawić. Pompa przystosowana jest do ciągłej pracy. Przy pracy w zanurzeniu, jak również przy postawieniu pompy poza zbiornikiem, należy zwrócić uwagę na to, aby pompa nie pracowała na sucho, bez wody.

DEMONTAŻ I UTYLIZACJA. Zużytego sprzętu elektrycznego i elektronicznego nie wolno wyrzucać do śmieci. Selekcjonowanie i prawidłowa utylizacja tego typu odpadów przyczynia się do ochrony cennych zasobów środowiska naturalnego i umożliwia uniknięcie negatywnego wpływu na zdrowie, które mogłoby wystąpić w przypadku przez nieodpowiednie postępowanie z odpadami. Użytkownik jest obowiedziały za dostarczenie zużytego sprzętu do wyspecjalizowanego punktu zbiórki, gdzie będzie on przyjęty bezpłatnie. Informacje o takim punkcie można uzyskać u wielu takich miejsc, albo przez w punkcie sprzedaży lub też w serwisie producenta.

WARUNKI GWARANCJI. Producent udziela gwarancji na okres 24 miesięcy licząc od daty zakupu. Gwarancja obowiązuje na terenie Unii Europejskiej. Gwarancja obejmuje wyłącznie uszkodzenia powstałe z winy producenta, tj. wady materiałowe lub błędy montażowe, nie obejmuje natomiast uszkodzeń powstałych z winy użytkownika na skutek niewłaściwego obchodzenia się z urządzeniem lub też wykorzystania go do celów niezgodnych z jego przeznaczeniem. Uwaga: jakikolwiek próby przerobek lub demontaż sprzętu wykraczające poza zakres jego normalnego użytkowania i konserwacji powodują utratę gwarancji!

W przypadku stwierdzenia nieprawidłowości działania urządzenia należy przesłać je wraz z wypełnioną kartą gwarancyjną na adres sprzedawcy lub producenta. Warunkiem uznania gwarancji jest zgodność daty produkcji wytłoczonej na produkcie i daty wpisaną na karcie gwarancyjnej. Niespełnienie warunki nie wyłączają, nie ograniczają anie zawieszają uprawnień kupującego wynikających z niezgodności towaru z umową. Gwarancja jest ograniczona wyłącznie do naprawy lub wymiany samego urządzenia. Nie obejmuje ona skutków utraty lub zniszczenia jakichkolwiek innych obiektów.

DE BEDIENUNGSANLEITUNG

Geehrte Damen und Herren, wir bedanken uns für den Kauf unseres Produkts. Wir sind überzeugt, Sie werden zufrieden mit seiner Arbeit. Um jegliche Probleme in Verbindung mit seiner Benutzung zu vermeiden, bitten wir Sie, die folgenden Empfehlungen genau zu berucksichtigen.

FUNKTION UND EIGENSCHAFTEN. Die Hochleistungs-Gartenpumpen PFN 3500(N) und PFN 5500 sind zum Pumpen des Wassers in Gartenteichen, Springbrunnen, Wasserkaskaden, Wasserlöchern und Swimmingpools vorgesehen. Sie können auch problemlos im Gartenbau, im Haushalt, in landwirtschaftlichen Betrieben, in der Fischzucht und Tierhaltung oder Ähnlichen Bereichen sowie im Bauwesen verwendet werden. Die Pumpen sind salzwasserbeständig. Die Laufradachse aus Keramik ist praktisch verschleißfrei und gewährleistet eine lange Lebensdauer der Pumpe. Die Pumpe kann sowohl im Wasserbecken versenkt oder außerhalb des Beckens aufgestellt werden. Im Falle unsmerkbarer Betriebsbedingungen (z.B. beim Stillstand des Laufrads, verstopftem Ein- oder Auslauf infolge von Verschmutzung oder Trockenlauf) trennt der in der Pumpe eingebaute Überhitzungsschutz diese bis zur vollständigen Abkühlung vom Stromnetz. Die Einschaltung erfolgt selbsttätig.

Die Pumpen garantieren bei verhältnismäßig geringen Abmessungen eine hohe Leistung und Förderhöhe (siehe „Technische Daten"). Durch ihren einfachen Aufbau sind sie unkomplliziert zu bedienen.

SICHERHEITSBESTIMMUNGEN

Der durch Sie erworbene Artikel ist entsprechend der zur Zeit geltenden europäischen Sicherheitsnorm hergestellt worden. Für den sicheren Betrieb beachten Sie unbedingt die nachfolgenden Sicherheitsbestimmungen:

1. WICHTIG! Vor Gebrauch sorgfältig lesen. Für die zukünftige Verwendung aufbewahren. Bitte lesen Sie vor der Installation und jeder Inbetriebnahme des Gerätes diese Betriebs- und Montageanleitung sorgfältig durch (Zeichn. A).
2. Das Gerät darf nur mit der auf dem Gerät angegebenen Netzspannung betrieben werden.Der Anschluss der Pumpe an das Stromnetz darf nur über eine Steckdose mit Schutzkontakt erfolgen. Die Pumpe sollte durch einen Fehlerstrom-Schutzschalter mit einem Nennauslösedifferentialstrom von nicht mehr als 30 mA gespeist werden. Der Stecker sollte in eine Steckdose an einem trockenen Ort gesteckt werden.
3. Eine mechanisch beschädigte Pumpe mit einer mechanischen Beschadigung, z.B. einem gerissenen Gehäuse oder beschadigtem Anschlusskabel einzubauen. Das fest mit dem Gerat verbundene Netzkabel kann nicht ausgewechselt werden. Wenn das Kabel beschadigt wird, ist das komplette Gerat unbrauchbar (Zeichn. B).
4. WARNUNG: Ziehen Sie den Netzstecker oder trennen Sie die Geräte im Aquarium oder im Gartenpool, bevor Sie Wartungsarbeiten durchführen. Bevor Sie Ihre Hand ins Wasser halten, trennen Sie das Gerät aus allen Geräte im Tank von der Stromversorgung (Zeichn. C).
5. WARNUNG! Die Pumpe kann während der Benutzung des Pools nicht eingeschaltet werden. Unter der Bedingung, dass sich keine Person im Wasser aufhalt, kann die Pumpe auch in Schwimmbecken eingesetzt werden. (Zeichn. D).
6. Die Pumpen AQUAJET PFN ECO durfen nur fur Flussigkeiten mit einer Temperatur von bis zu 35°C gebraucht werden. Leicht entzündbare Materialien oder flussige Lebensmittel durfen mit diesen Pumpen nicht gepumpt werden (Zeichn. E).
7. Diese Vorrichtung ist fur die Bedienung von Kindern unter 8 Jahren nicht geeignet sowie durch Personenmit geschwachten manuellen, geistlichen Vermogen, sowie durch Personen mit mangelnder Erfahrung im Umgang mit dem Gerat, oder ohne Kenntnis dessen Funktion, es sei, die Konsortvierung des Gerateres finden unter ständiger Aufsicht einer geschulten Person, oder sie selbst vorher hinsichtlich der sicheren Nutzung geschult und uber die moglichen Gefahren durch Schulungspersonal unterrichtet wird. Den Kinder ist es untersagt mit dem Gerat zu spielen. Es darf weder das Reinigen noch Warten des Gerates durch Kinder ohne Aufsicht bzw. Begleitung einer im Umgang mit diesem Gerat geschulten Person ausgeuhrt warden (Zeichn. F).

ACHTUNG: Im Hinblick auf einen Einsatz der Pumpen in Pools, Fischbecken und Gartenteichen sowie in Springbrunnen konnen von Land zu Land unterschiedliche besondere Vorschriften gelten.

ACHTUNG: Die Pumpe darf nicht am Anschlusskabel getragen oder gezogen werden. Zum Versetzen der Pumpe ist stets der Tragegriff oben am Gerat zu benutzen. Arbeitet die Pumpe vollstandig im Wasser eingetaucht, wird empfohlen, ein Seil an diesem Griff anzubringen, um sie bei Bedarf bequem aus dem Wasser ziehen zu konnen.

ACHTUNG: Beim Betrieb einer Pumpe, von der die Abdeckungen abgenommen wurden, durfen die Finger nicht in die Nähe des Wassereinlasses geraten, da es passieren kann, dass sie in die Kammer eingesogen werden und Verletzungen oder sogar der Verlust von Fingern die Folge sein kann!

LISTE DER ZEICHNUNGEN

1. Pumpenteile
2. Aufstellung der Pumpe außerhalb des Wasserbeckens
3. Abnehmen der vorderen Abdeckung
4. Abnehmen der hinteren Abdeckung
5. Montage des Leitungsverschlusses
6. Installation der PFN 3500 (N) Pumpe

MONTAGE, INBETRIEBNAHME UND REGELUNG. Die Pumpe kann vollständig im Wasser versenkt und auf dem Beckenboden aufgestellt oder auch außerhalb des Beckens aufgestellt werden (Zeich. 2). Die maximale Eintauchtiefe beträgt 3 m. Die Grundplatte der Pumpe kann unmittelbar auf dem Grund stehen oder auch mit Schrauben auf einen größeren, stabileren Untersatz angebracht werden. Wird die Pumpe im Wasser versenkt, sind unbedingt alle Saugbauten, der PFN Vorfilter und der Verschlusstopfen (1, 2, 11 und 12) zu verwenden. Dadurch wird verhindert, dass zu große Fremdkörper in die Pumpe eindringen. Die Spalten der Abdeckungen (1 und 12) sind nicht größer als 3 mm. Durch das gelegentliche Einsaugen von Steinchen und ähnlichen Fremdkörpern, die nicht größer als diese Spalten sind, wird die Funktion der Pumpe nicht gestört und diese nicht beschädigt. Die Pumpe ist nie ohne Filter in Betrieb zu nehmen (Teile 1, 2, 11 und 12 oder Filter E laut Zeich. 2)! An den Auslauf der Pumpe kann man ein zum Gewinde des Auslaufstutzens (Rohrinnen oder -außengewinde R 1) passendes Anschlussstück anschließen. In der Pumpe PFN 5500 sind zum Erzeugen einer Fontäne - anstatt dem Anschlusstück - der Teleskop-Druckminderer (13) einzuschrauben, das Teleskoprohr (14) und die Fontänendüse (15) aufzusetzen. Der Teleskop-Druckminderer (13) ist ein nützliches Element der Regulierung. Mit ihm kann das Wasser zur Fontäne oder zum seitlichen Auslauf ausgerichtet werden, an dem ein passender Schlauch (11") angeschlossen werden kann. Die Pfeilmarkierungen am Stellrad des Teleskop-Druckminderers zeigen die Hauptrichtung des Wassers an. Das gepumpte Wasser kann – in den mittleren Stellungen des Rads – in zwei Richtungen verteilt werden, wodurch gleichzeitig die Fontäne und der Filter oder ein Wasserkaskade gespeist werden. Mittelst des Rades kann man in einem weiten Bereich die Proportionen zwischen diesen Mündungen regulieren. Mit dem Teleskoprohr (14) kann die Fontänendüse (15) in der entsprechenden Höhe eingestellt werden.

Bei der Aufstellung der Pumpe außerhalb des Beckens (Zeich. 2) sind die Fronterkleidung (1) und der PFN Vorfilter (2) zu entfernen. /Wie die Verkleidungen abgenommen werden, wird eingehend im folgenden Abschnitt „WARTUNG" beschrieben./ Für Einlauf und Auslauf der Pumpe sind entsprechende Anschlussstücke (C und D) zu wählen. Das Einlaufgewinde der Pumpe ist ein R 1" Außengewinde, Auslaufgewinde R 1". Die Anschlussstücke (C und D) sind dicht zu installieren und Schläuche anzuschließen.

HINWEISE:

1. Der Schlauch darf nicht weich sein, da die starke Pumpe ihn sonst verformen und den Durchfluss blockieren kann.
2. Am Ende des Einlaufschlauches ist unbedingt ein Saugkorb (E) anzubringen, der das Einsaugen von Fremdkörpern mit einem Durchmesser von über 3 mm verhindert.

Die Pumpe ist nicht selbstansaugend und aus diesem Grund bei Aufstellung außerhalb des Beckens gemäß Zeichnung unterhalb des minimalen Flüssigkeitspiegels aufzustellen. Vor Inbetriebnahme sind der Ansaug- und der Auslaufschlauch mit Wasser zu füllen. Zum Inbetriebsetzen der Pumpe wird der Stecker in die Netzsteckdose gesteckt. Bei Aufstellung außerhalb des Wasserbeckens (Zeich. 2) ist die Dichtheit der Anschlüsse am Einlauf und Auslauf zu prüfen und diese falls erforderlich zu verbessern. Die Pumpe ist für den Dauerbetrieb ausgelegt. Wird die Pumpe im Wasser versenkt betrieben oder außerhalb des Beckens aufgestellt, ist darauf zu achten, dass die Pumpe nicht trocken läuft.

WARTUNG. Die Pumpe erfordert keine ständige Wartung. Wird die Pumpe in stark verschmutzter Umgebung betrieben, können sich die Abdeckungen (1 und 12) und der Saugkorb (E) mit der Zeit verschmutzen und die Pumpenleistung deutlich gemindert wird. Zur Reinigung der Abdeckungen (1 und 12) ist erst der Netzstecker zu ziehen und die Pumpe anschließend aus dem Wasser zu nehmen. Die Abnahme der vorderen Abdeckung (1) wird in Zeichnung 3 illustriert. Wird die Verkleidung (1) an den Seiten entsprechend der Pfeile „J" angedrückt, kann sie gelöst und entsprechend Pfeil „JI" nach unten geklappt werden. Die Abnahme der hinteren Abdeckung (10) wird in Zeichnung 4 illustriert. Wird die Verkleidung (12) entsprechend dem Pfeil „J" in der Mitte von oben gedrückt, kann sie gelöst und entsprechend Pfeil „J" nach oben geklappt werden. Um die Abdeckung ganz abzunehmen, ist sie von unten an zwei Punkten entsprechend Pfeil „JI" zu drücken. Zusammen mit der hinteren Abdeckung (12) wird auch der Leitungsver